Материал для ВУД: краеведение

ДЕРЕВЯННЫЕ ЗАМКИ В МАТЕРИАЛЬНОЙ КУЛЬТУРЕ НАРОДА САХА В XIX – В НАЧАЛЕ XX ВЕКА

Автор проекта: Федоров Петр Алексеевич –
учитель истории и обществознания
МБОУ «Наяхинская СОШ им.И.И.Гоголева - Дыргыабай»
Усть-Алданского района Республики Саха (Я)

Балыктах, 2022 г.

Цель: исследование деревянных замков народа саха.

Задачи:

1. Изучить типы деревянных замков, выяснить к какому типу относится, найденный деревянный замок
2. Сравнить якутские деревянные замки со старинными деревянными замками, находящихся в музеях России
3. Определить в какой период бытовали у якутов деревянные замки и для каких целей ими пользовались

- **Объект** исследования: материальная культура народа саха
- **Предмет** исследования: деревянные замки
- **Методы** исследования: анализ исторической информации, разведка местности, сравнение деревянных замков разных народов, сетевое взаимодействие с музеями России.
- **Гипотеза:** деревянный замок якутского амбара может раскрыть тайну древней истории родного края, народа саха.

Виды деревянных замков

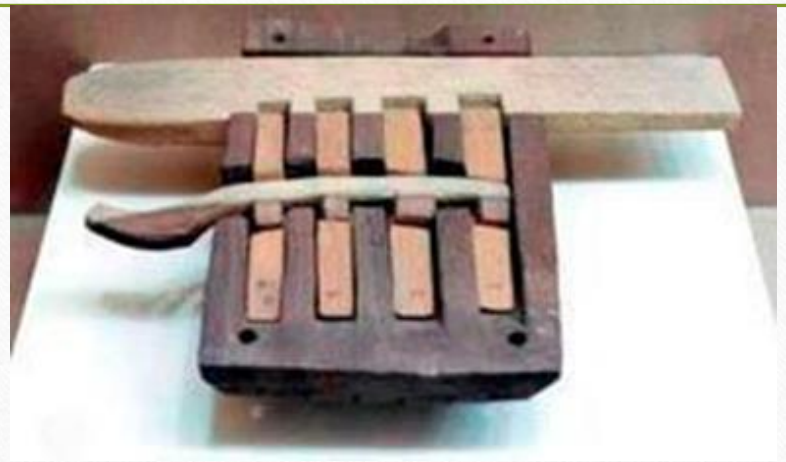

«Египетский замок»

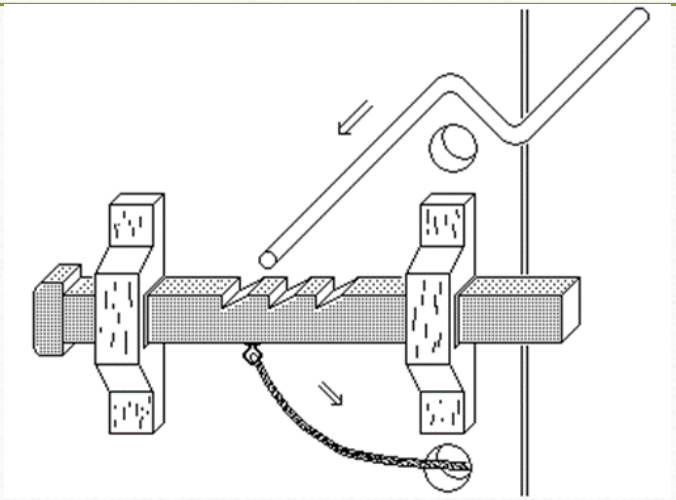

«Античный замок»

Типы замков

- Цельнодеревянные
- Комбинированные (сочетание деревянных и металлических деталей)
- Цельнометаллические

Фольклорист Дмитрий Иванович Дьячковский – Сэсэн Боло в книге «Прошлое якутов до прихода русских на Лену» отмечает, что в якутских амбарах были межкомнатные двери и эти двери имели внутренние деревянные засовы.

«По преданию, в давние времена у якутов были в обиходе восьмиугольные амбары, основа которых была котелообразной, а верхняя часть имела конусообразную форму. На северной и западной сторонах амбара были смежные амбары (конторки). Конторки имели дверца, выходящие в амбар, они имели внутренние засовы.

Таким образом, еще до прихода русских казаков в Якутии местные якуты жили в балагане, в шалаше, в избушке, в урасе, в амбары. И можно предположить, что шести и восьмиугольные амбары могли строить как крепость в век кыргыс.

По преданию, богатырей заключали в такие амбары (см.в преданиях о богатырях Бетюн, Нам, Тыараса)» [Дьячковский Д.И. Прошлое якутов до прихода русских на Лену. Якутск, 1994. С. 81]

Деревянный замок в местности Тойо Хомустага с.Балыктах Усть Алданского района РС (Я)

Деревянный замок амбара Тойо.

Описание инвентаря:

1. Первая половина XX века.
2. Материал: из капа березы
3. Резьба объемная, сквозная
4. Высота –35 см
5. Длина – 30 см
6. Ширина – 7 см
7. Замок закрывается снаружи. Корпус замка цельнодеревянный, прямоугольный, с двумя вставными подвижными штырями – засовами с ручкой, с пятью язычками.
8. Сохранность удовлетворительная.
9. Инвентарь находится в местности Тойо Хомустага, прикреплен к двери амбара.

Амбар Тойо

- **Географическое положение.** Село Балыктах (Наяхи) находится в Усть-Алданском районе РС (Я). Расположен в 80 км к западу от с. Борогонцы. В территории наслега много крупных аласов, озер. Местность Тойо Хомустага находится в 8 км к югу от населенного пункта. Площадь местности 11 га.
- **Исторические предания.** В местности Тойо Хомустага жил богач Петр Кондратьев – Тойо Петр. Занимался он скотоводством. Есть легенда о нем, что богач Тойо хотел, чтобы скот его по численности достиг до 1000 голов. Но каждый раз одним скотом не достиг этой желанной цифры. В 30-е годы, во времена коллективизации, Тойо переехал в г. Якутск и только будучи стариком вернулся в родное село.

Предметы, которые лежали в амбаре Тойо

Деревянное колесо

Снаряжения для полевых работ

Деревянный замок в местности Озеро Кютюр с.Балыктах Усть Алданского района РС (Я)

Предметы, которые лежали в амбаре

Деревянный замок
Материал: дерево

Невод

Верша рыболовная

Во всех амбарах есть подполья.

Информации очевидцев о деревянных замках

Респондент №1

Мухина Вера Петровна, 79 лет, Усть-Алданский район, с.Балыктах.

«Моя мать в 60-е годы прошлого века работала в колхозе телятницей. Каждое лето телятники жили в местности Тиит – Арыы. Это родовой алас семьи Васильевых – князцев, самых именитых и зажиточных семей Наяхинского наслега до революции 1917 года. В те годы хозяйского балагана не было. Но я помню, там еще сохранились хозяйственные пристройки: 3 смежные амбара, и восьмигранная поварня (бабарына). В амбарах жили телятники. В среднем амбаре был внутренний запор – дверной замок. Он был сделан из дерева, закрепленного к косяку двери. Это была планка – задвижка с пазами. Приспособление для открытия ключа не было, хотя было просверленное отверстие с наружной стороны. Не удивительно, что этот амбар запирался ключом, так как приемный сын князя Петра Васильева, Захар Васильев был подрядчиком – возил товары из Жиганска, Колымы, Индигирки».

Респондент №2

Васильев Григорий Гаврильевич, 56 лет. Родился в Усть - Алданском районе в село Курбусах, в данное время житель села Балыктах Усть Алданского района.

Вспоминает, что дверь старинного амбара его предков имел деревянный замок. Амбар находится в село Курбусах. Замок двери недавно сломался, но хозяева сделали новый деревянный ключ вместо старого. Предки Григория занимались скотоводством.

Респондент №4

Никифоров Гаврил Васильевич, 67 лет. Родился в Усть - Алданском районе, в село Бэрийэ. В данное время живет в г. Якутске. Вспоминает, что его родном селе в местностях Алар, Моро двери амбаров имели комбинированные замки. Его предки занимались охотой и в амбаре хранились охотничьи снаряжения

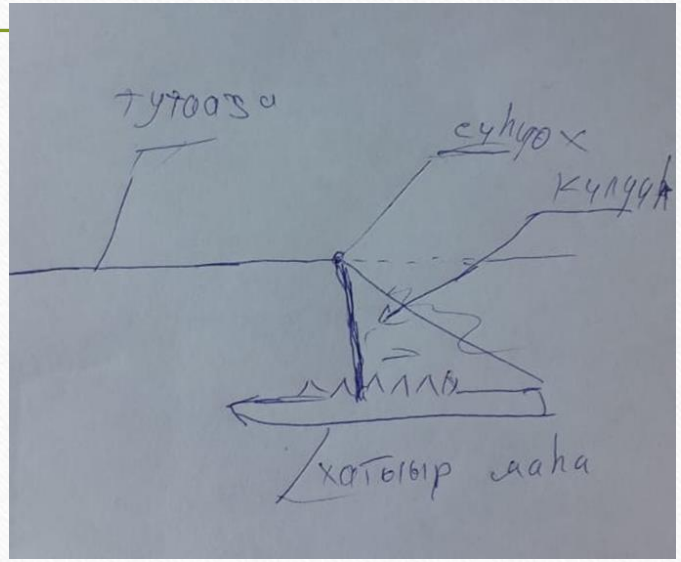

Отличник образования РСФСР, заслуж. работник образования РС (Я), Учитель учителей, Почетный ветеран системы образования РС (Я), Почетный гражданин Болтогинского наслега

Респондент №5

Егоров Захар Егорович, 65 лет. Житель села Болтого Чурапчинского района. Директор наслежного музея. Амбар, который находится в его усадьбе имеет деревянный замок

Якутские деревянные замки в музеях мира

Якутский государственный объединенный музей истории и культуры народов Севера им. Ем.Ярославского.

Берлинский этнологический музей

Музей этнографии Грасси Лейпциг, Дрезден

Американский музей естественной истории, Нью-Йорк

Древнерусские деревянные замки

Звенигородский музей

Далеко не всегда их прибивали с внутренней стороны - в амбарах они крепились со стороны улицы. Для крепости их обивали коваными железными полосами.

Такие замки бытовали на Русском Севере и в Сибири. Не очень широко. Но это и не редкость. На Вологодчине их делали еще во время НЭПа и использовали вплоть до 1980-90-х гг. Обычно их изготовляли из крепкой свилеватой древесины берёзового капа. Очень архаичное устройство, уходящее корнями в средневековье. Служили они чаще всего для запора хозяйственных строений - амбаров, клетей-поветей, сараев. Часто они дублировали навесные металлические замки. Устанавливались на внутренней стороне двери, чтобы отпереть (наощупь) такой замок, надо было просунуть руку с деревянным ключом в небольшое вырубленное в стене отверстие. Фото, сделанный во время этнографической экспедиций в Кич-Городецкий район Вологодской области. В ГИМе хранится большой воротный деревянный замок 16-17 вв.

(Алексеев Алексей Викторович - специалист по этнографии Звенигородского музея)

Сарапульский музей-заповедник

«На ваш запрос по поводу деревянного замка сообщаю, что в фондах Сарапульского музея-заповедника хранится предмет «Замок деревянный», он зарегистрирован в Государственном каталоге РФ. Информацию из Госкаталога высылаю. Исследовательская работа по деревянным замкам у нас в музее пока не проводилась, так как эта тема в коллекции «Дерево» представлена одним предметом». (Шамтиева Наталья Васильева – главный хранитель фондов МБУК «Сарапульского музея-заповедника»)

Заключение

Выводы по исследовательской работе:

1. В Якутии распространены «античные» и «египетские» типы замков. Найденный цельнодеревянный замок – «египетский».
2. Деревянные замки, как у якутов, бытовали и в древнерусских городах, поселениях. Таким образом конструкция якутских и древнерусских деревянных замков индентичны: замки имеют от 2-х до 6-ти позиций. «Античные» замки тоже бытовали в древней Руси.
3. В каком веке появился деревянный замок в Якутии предположить трудно. Исторические предания подтверждают, что в XVI веке у якутов уже бытовали деревянные замки. Двери амбаров имели внутренние засовы (олур). В таких амбарах запирали богатырей, защищались от военных действий. Деревянными замками якуты пользовались только в амбарах, где хранили запасы, снаряжения, продукты. Пользовались ими зажиточные люди-князья и торговцы, а также охотники, рыболовы и скотоводы. «Египетские» и «античные» замки бытовали у якутов до 60-х годов XX века.

Литература

1.Блинников А. Замок и ключ//museum.artyx.ru

2. Дьячковский Д.Д. Прошлое якутов до прихода русских на Лену. Якутск, 1994.

3. Жирков А.Н. Материальная и духовная культура народов Якутии в музеях мира (XVII-начало XX вв). Том I – II. Якутск, 2017.

4. Замки и ключи//smollbatll.ru

5. Ополовников А.В., Ополовникова Е.А. Деревянное зодчество Якутии. Якутск, 1983.